キッチン
サニタリー

KITCHEN & SANITARY

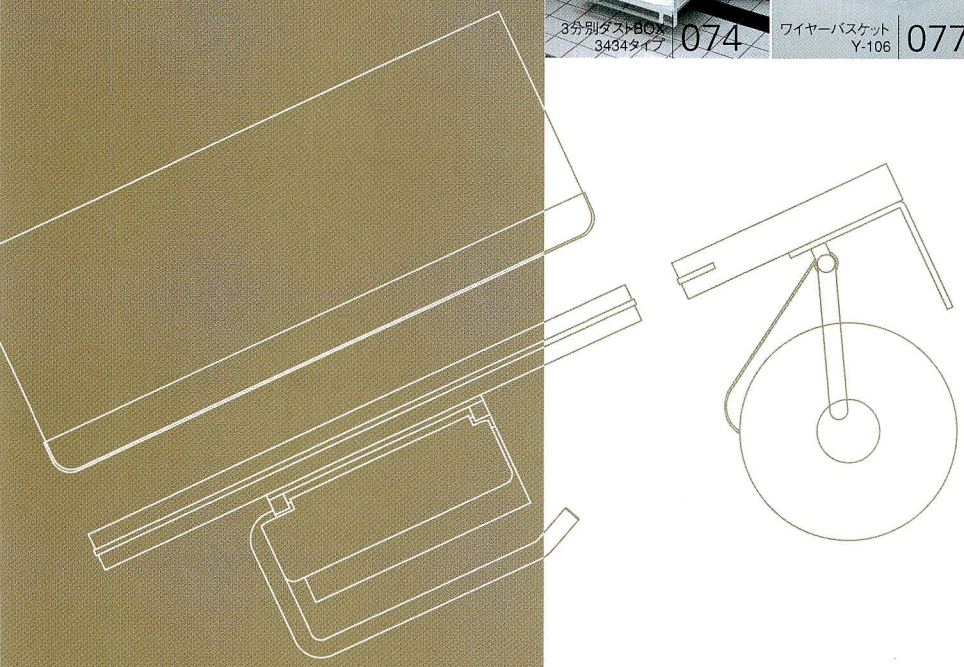

この商品は販売終了しました

カウンター付ペーパーホルダー SDR-103CR（※木部カラー）

■材質／Material
本体:真鍮　天板:メープル

■仕上げ／Finish
本体:クロームメッキ仕上げ　天板:ウレタン塗装
色:エスプレッソ（E）、オリーブ（O）、メープル（M）、
ハニー（H）、指定色（※）

※本図は左用です。
※左右勝手はありません。

この商品は販売終了しました

ガラスカウンター付ペーパーホルダー SDR-104CR

■材質／Material
本体:真鍮　天板:ガラス

■仕上げ／Finish
本体:クロームメッキ仕上げ　天板:透明

※本図は左用です。
※左右勝手はありません。

この商品は販売終了しました

ペーパーホルダー SDR-105CR

※本図は左用です。
※左右勝手はありません。

■材質／Material
真鍮

■仕上げ／Finish
クロームメッキ仕上げ

この商品は販売終了しました

タオルリング SDR-102CR

※本図は左用です。
※左右勝手はありません。

(SDR-102CR)

■材質／Material
真鍮

■仕上げ／Finish
クロームメッキ仕上げ

(SDR-102AL)

■材質／Material
アルミニウム

■仕上げ／Finish
アルマイト仕上げ

この商品は販売終了しました

I型手摺り（玄関・トイレ用）SDR-101CR （※木部カラー）

■材質／Material
本体:ZDC
軸部:メープル

■仕上げ／Finish
本体:クロームメッキ仕上げ
軸部:ウレタン塗装
色:エスプレッソ（E）
オリーブ（O）
メープル（M）
ハニー（H）
指定色（※）

この商品は販売終了しました

I型手摺り（玄関・トイレ用）SDR-0021-1CR （※木部カラー）

■材質／Material
本体:真鍮
軸部:メープル

■仕上げ／Finish
本体:クローム（CR）
軸部:ウレタン塗装
色:エスプレッソ（E）
オリーブ（O）
メープル（M）
ハニー（H）
指定色（※）

この商品は販売終了しました

I型手摺り（玄関・トイレ用）SDR-0023CR （※木部カラー）

■材質／Material
本体:ZDC
軸部:メープル

■仕上げ／Finish
本体:クローム（CR）
軸部:ウレタン塗装
色:エスプレッソ（E）
オリーブ（O）
メープル（M）
ハニー（H）
指定色（※）

この商品は販売終了しました

L型手摺り（玄関・トイレ用）SDR-101-2CR （※木部カラー）

■材質／Material
本体:ZDC
軸部:メープル

■仕上げ／Finish
本体:クローム（CR）
軸部:ウレタン塗装
色:エスプレッソ（E）
オリーブ（O）
メープル（M）
ハニー（H）
指定色（※）

※本商品は、左右勝手があります。掲載商品は左用です。

この商品は販売終了しました

L型手摺り（玄関・トイレ用）SDR-0021-2CR （※木部カラー）

■材質／Material
本体:ZDC
軸部:メープル

■仕上げ／Finish
本体:クローム（CR）
軸部:ウレタン塗装
色:エスプレッソ（E）
オリーブ（O）
メープル（M）
ハニー（H）
指定色（※）

※本商品は、左右勝手があります。掲載商品は左用です。

この商品は販売終了しました

カウンター手摺付ペーパーホルダー SDR-0024CR

■材質／Material
真鍮+メープル

■仕上げ／Finish
ブラケット:クローム（CR）
ホワイトブロンズ（WB）
木部:オリーブ（O）
メープル（M）
エスプレッソ（E）
ハニー（H）
指定色（※）

この商品は販売終了しました

カウンター手摺付ペーパーホルダー SDR-0025CR

■材質／Material
真鍮+メープル

■仕上げ／Finish
ブラケット:クローム(CR)
ホワイトブロンズ(WB)
木部:オリーブ(O)
メープル(M)
エスプレッソ(E)
ハニー(H)
指定色(※)

この商品は販売終了しました

ペーパーホルダー SDR-0027-1AL

■材質／Material
アルミニウム

■仕上げ／Finish
アルマイト処理マットシルバー

※M4×25皿タッピングネジ2本使用

この商品は販売終了しました

タオルリング SDR-0027-2AL

■材質／Material
アルミニウム

■仕上げ／Finish
アルマイト処理マットシルバー

※M4×25皿タッピングネジ2本使用

この商品は販売終了しました

タオルハンガー SDR-0027-3AL

■材質／Material
アルミニウム

■仕上げ／Finish
アルマイト処理マットシルバー

※M4×25皿タッピングネジ2本使用

この商品は販売終了しました

カウンター手摺付ペーパーホルダー SDR-0028CR （※木部カラー）

■材質／Material
真鍮、メープル

■仕上げ／Finish
ブラケット:クローム（CR）
ホワイトブロンズ（WB）
木部:オリーブ（O）
メープル（M）
エスプレッソ（E）
ハニー（H）
指定色（※）

この商品は販売終了しました

カウンター手摺付ペーパーホルダー SDR-0029CR （※木部カラー）

■材質／Material
真鍮、メープル

■仕上げ／Finish
ブラケット:クローム（CR）
ホワイトブロンズ（WB）
木部:オリーブ（O）
メープル（M）
エスプレッソ（E）
ハニー（H）
指定色（※）

陶器製洗面ボール Avanceシリーズ

L250 スクエアータイプ

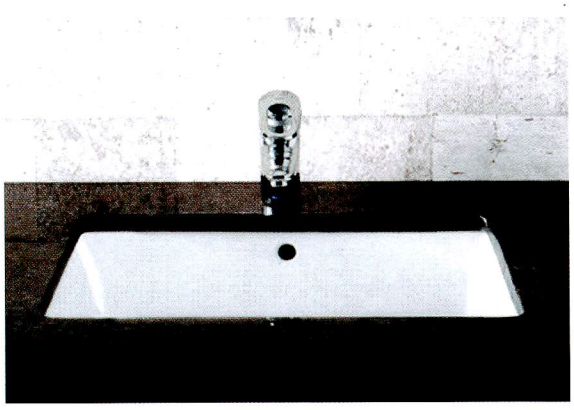

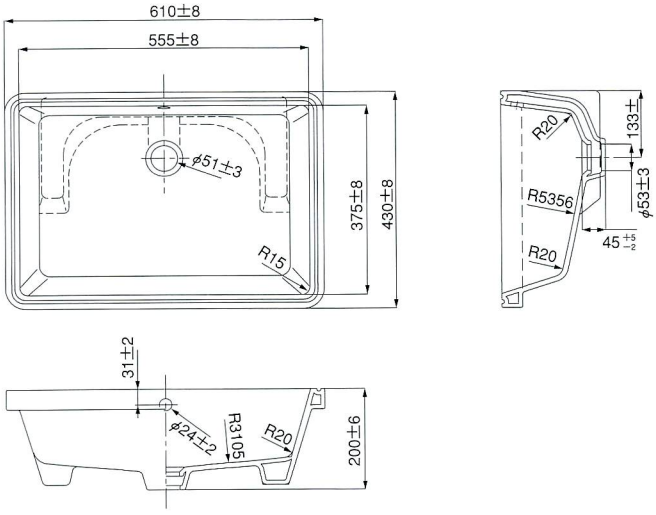

■材質／Material
陶器

■仕上げ／Finish
ピュアホワイト

■容積
15.0L

■重量
13.5kg

※水洗等は別途ご購入下さい。工事費は別です。

L435 スクエアータイプ

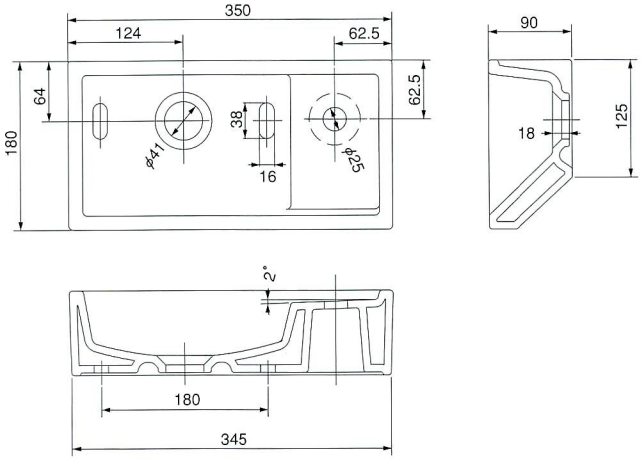

■材質／Material
陶器

■仕上げ／Finish
ピュアホワイト

■重量
3.5kg

※水洗等は別途ご購入下さい。工事費は別です。
手洗専用ですので、水を溜めることはできません。

陶器製洗面ボール Avanceシリーズ

L848 ラウンドタイプ

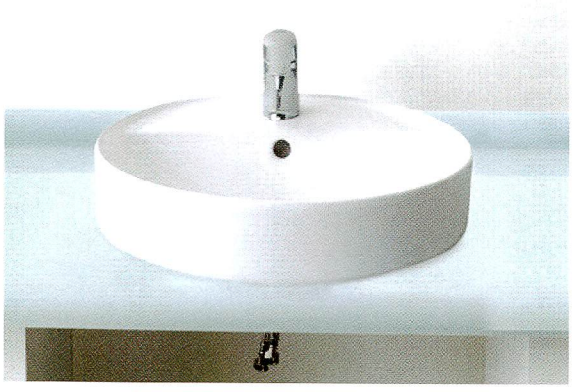

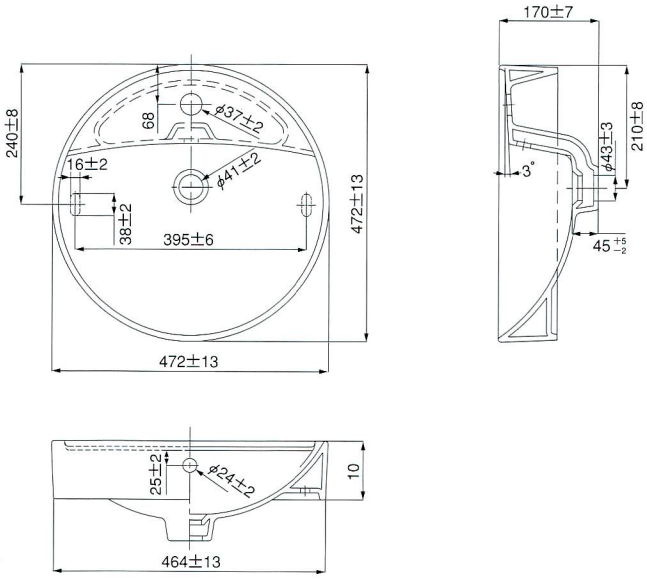

■材質／Material
陶器

■仕上げ／Finish
ピュアホワイト

■容積
3.5L

■重量
9.5kg

※水洗等は別途ご購入下さい。工事費は別です。

L850 スクエアータイプ

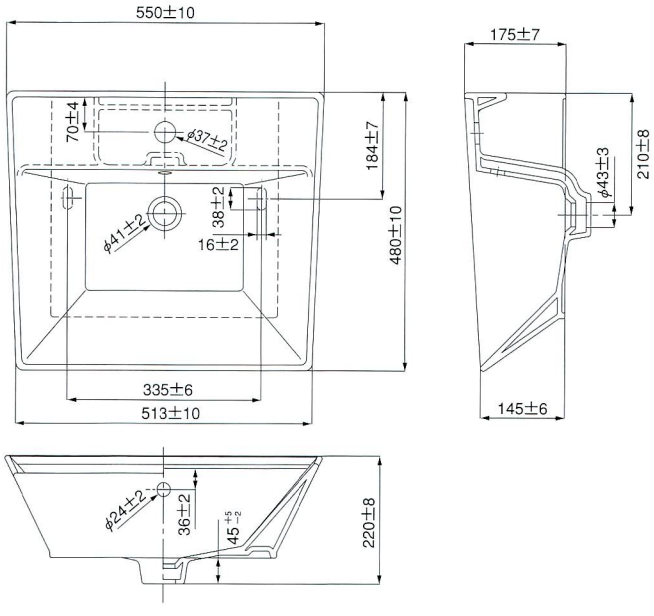

■材質／Material
陶器

■仕上げ／Finish
ピュアホワイト

■容積
8.0L

■重量荷重
13.0kg

※水洗等は別途ご購入下さい。工事費は別です。

この商品は販売終了しました

STAG シェルフSE STG-1005

油圧ダンパーとバネの併用で、楽に、安全に引きおろせます。
アーム軸部の受けに樹脂パーツを採用したため、非常になめらかで静かに作動します。

※ガイドバーが初期状態のときは、箱の内寸法高さが470mm以上で使用可能です。
※ガイドバーを一段上げたときは、箱の内寸法高さが520mm以上で使用可能です。
※上棚には下記高さ寸法を超える物を載せないで下さい。
制限バー初期位置……74mm
制限バー上位置……124mm
※最大積載荷重=12kg

■材質／Material
側板:ABS樹脂
棚板、背板:鋼板

■仕上げ／Finish
側板:白
棚板、背板:カラー鋼板
昇降ユニット:白粉体塗装、クロメートメッキ

取付条件

●吊戸棚の内法寸法を確認して下さい。
（吊戸棚内部へ入らなかったり、ビス固定できない場合があります。）
●天井直付けの場合等、身長により昇降レバーに手が届かない場合がありますのでご注意下さい。

●吊戸棚の側板・底板・背板に芯材があるか確認して下さい。
（フラッシュ構造で芯材がない場合は取付不可です。）

●吊戸棚の壁面固定強度を確認して下さい。
※壁面の取付強度は、54kg以上に設定して下さい。

※壁面固定の際には、十分な強度を保持できるよう施工して下さい。

ご注意事項（破損・落下による事故やサビ・故障の原因になります。）

●ビン等の不安定なもの、包丁・薬品などの危険なもの、割れやすい食器、ぬれたものを収納しないで下さい。
●収納物がラック高さより上へ出たり、底面・背面のすきまより、はみださないようにして下さい。
●上棚の安全ガードが付いていない場合は高さ76mm、安全ガード1段目の場合は126mm、2段目の場合は176mm以上の物を載せないで下さい。

この商品は販売終了しました

STAG シェルフ STG-1006

油圧ダンパーとバネの併用で、楽に、安全に引きおろせます。
アーム軸部の受けに樹脂パーツを採用したため、非常になめらかで静かに作動します。

※制限バーがないときは、箱の内寸法高さが560mm以上で使用可能です。
※制限バーを付けたときは、箱の内寸法高さが660mm以上で使用可能です。
※最大積載荷重=12kg

■材質／Material
側板:ABS樹脂
棚板、背板:鋼板

■仕上げ／Finish
側板:白
棚板、背板:カラー鋼板
昇降ユニット:白粉体塗装、クロメートメッキ

■サイズ

タイプ(W1)	幅内寸法(W2)
900	864~870 +2/0 mm
750	710~720±2mm
600	560~570±2mm

取付条件

●吊戸棚の内寸法を確認して下さい。
（吊戸棚内部へ入らなかったり、ビス固定できない場合があります。）
●天井直付けの場合等、身長により昇降レバーに手が届かない場合がありますのでご注意下さい。

※（　）内寸法は制限バー無しの場合

●吊戸棚の側板・底板・背板に芯材があるか確認して下さい。
（フラッシュ構造で芯材がない場合は取付不可です。）

●吊戸棚の壁面固定強度を確認して下さい。
※壁面の取付強度は、60kg以上に設定して下さい。

※壁面固定の際には、十分な強度を保持できるよう施工して下さい。

ご注意事項（破損・落下による事故やサビ・故障の原因になります。）

●ビン等の不安定なもの、包丁・薬品などの危険なもの、割れやすい食器、ぬれたものを収納しないで下さい。
●収納物がラック高さより上へ出たり、底面・背面のすきまより、はみださないようにして下さい。
●上棚の制限バーが付いていない場合は、側板の高さまで。バーが付いている場合は制限バー以上の高の物を載せないで下さい。

この商品は販売終了しました

キッチンポーチ DK-043-1,2

キッチンポーチ・スライドタイプ

キッチンポーチ・スライドタイプは、四角穴のパンチングアルミ板に小物入れ、お玉掛けを引っ掛けて使う、スライドラックです。アルミ材を使用した高級感あるラックです。スパイス等の調味料をお使い下さい。

■材質／Material
プレート:アルミニウム
小物入れ:アルミニウム+樹脂
お玉掛け:樹脂

■仕上げ／Finish
プレート:シルバーアルマイト処理
小物入れ:シルバーアルマイト処理+グレー
お玉掛け:グレー

この商品は販売終了しました

キッチンポーチ DK-043-3（Jタイプ） 参考商品

キッチンポーチ・固定タイプ

キッチンポーチ・固定タイプは、四角穴のパンチングアルミ板にまな板入れ、お玉掛けや、小物入れ等をセットした抽斗前板の裏に固定して使用するタイプです。アルミ材を使用した高級感あるラックです。

■材質／Material
プレート:アルミニウム
小物入れ:包丁差し、お玉掛け:樹脂
まな板受け:SUS304

■仕上げ／Finish
プレート:シルバーアルマイト処理
小物入れ、包丁差し、お玉掛け:グレー
まな板受:磨き

H
270

この商品は販売終了しました

スパイスラック STG-40

■材質／Material
本体:SWRM+SPCC
レール:SPCC

■仕上げ／Finish
本体:粉体焼付塗装白
レール:ユニクロームメッキ

STAG 抗菌包丁差し

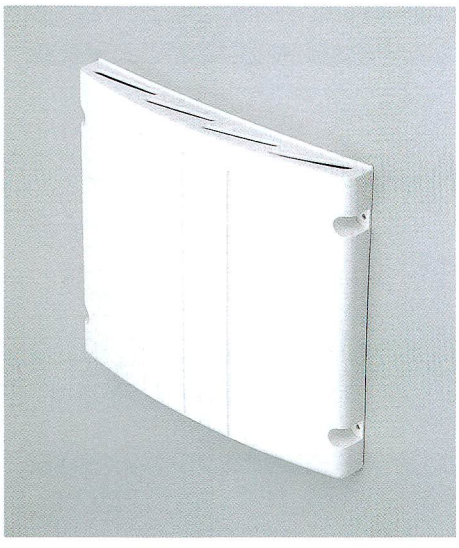

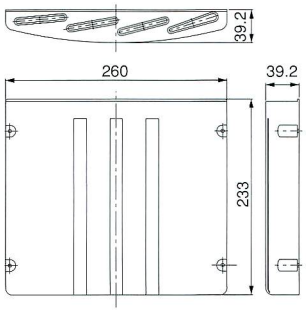

（抗菌力試験結果）

●大腸菌（35℃、24時間後）

抗菌剤入り	抗菌剤なし
＜10	1.0×10^7

●黄色ブドウ球菌（27℃、24時間後）

抗菌剤入り	抗菌剤なし
＜10	1.0×10^7

（着色なし）

STAG抗菌包丁差しは、抗菌成分、銀イオンの効果により、細菌やかび類に起因する悪臭・ぬめり・黒ずみを防ぐ効果があるので非常に衛生的で、ご家庭で安心してお使いいただけます。

■材質／Material
ポリプロピレン

■仕上げ／Finish
白
※抗菌剤1.5%含有（ノバロン AGZ330）

入数
100

クリンスイ S-F401

クリンスイS-F401は、水栓にフィルターを一体にしたコンパクトタイプです。フィルターの交換等メンテナンスが簡単に出来ます。フロントレバーの切替で、浄水、原水、シャワーの切替が出来ます。水洗先端は、ハンドシャワーとして使えるようになっています。

カートリッジ交換が簡単な一体型水栓。

シャワーヘッドにカートリッジを内蔵するという新発想により、カートリッジ交換がぐんと簡単に。シャワーヘッドをはずして入れ替えるだけ。手元でらくらく交換できます。

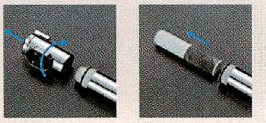

■浄水機能（S-F401）

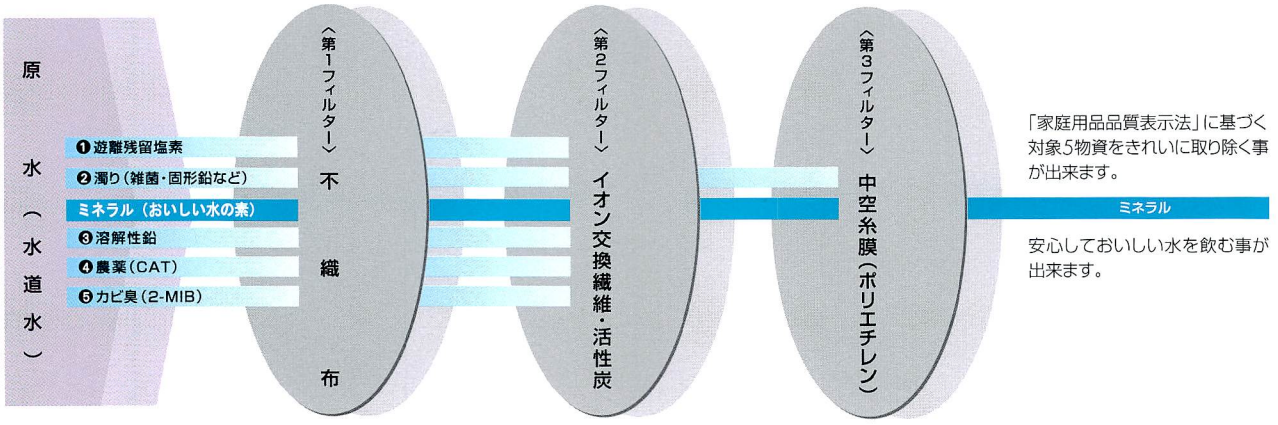

「家庭用品品質表示法」に基づく対象5物資をきれいに取り除く事が出来ます。

安心しておいしい水を飲む事が出来ます。

■配管状態（S-F401）

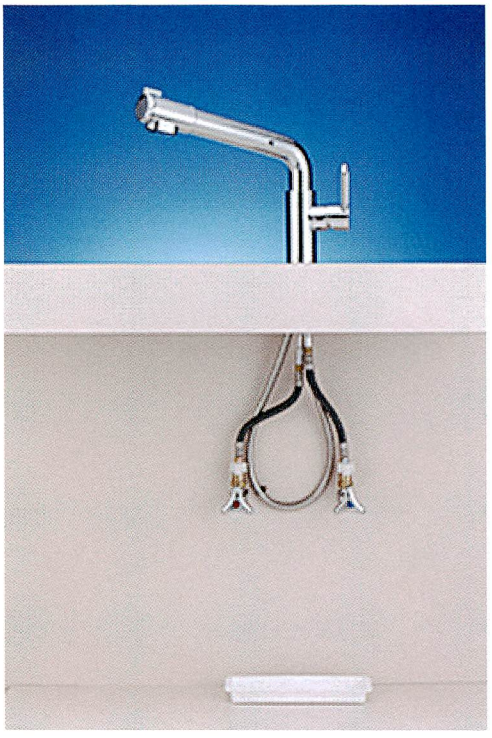

■仕様

セット品番	
セット品番	S-F401
セット内容	S-F401とSFC0002のセット

カートリッジ仕様		
カートリッジ品番		SFC0002
材料の種類	カートリッジ	ABS樹脂
	水栓	黄銅、ポリアセタール
	接続ホース	PE樹脂
ろ材の種類		中空糸膜、イオン交換繊維、活性炭、不織布
ろ過流量		2L/分
使用可能な最小動水圧		0.07MPa※
浄水能力（JIS S 3201での試験結果）	遊離残留塩素	総ろ過水量 1,200L（除去率80%）
	濁り	総ろ過水量 1,200L（除去率80%）
	溶解性鉛	総ろ過水量 1,200L（除去率50%）
	CAT（農薬）	総ろ過水量 1,200L（除去率80%）
	2-MIB（カビ臭）	総ろ過水量 1,200L（除去率80%）
ろ材の交換時期の目安		4ヶ月（1日10L使用した場合の月数）
カートリッジサイズ		最大径30mm×高さ131mm
除去できない成分		水に溶け込んでいる塩分（海水）、金属イオン類（鉛は除く）

※本品の常用使用圧力は0.07～0.35MPaです。

F401寸法				
取付穴径	台座径	吐水口長さ	吐水口高さ	取付天板厚範囲
直径36mm～40mm	直径58mm	264mm	198mm	5mm～30mm
給水装置の構造及び材質の基準による表示	水道法基準適合性能項目	耐圧性能・浸出性能・水撃限界性能・逆流防止性能		
	認証登録番号	W032-20024-078		

※予告無く仕様を変更することがあります。

梱包部品
●カートリッジ×1　●水栓×1　●クイックファスナー×2
●クイックファスナーロック×2　●逆止弁×2　●水受×1

クリンスイ U-A501

クリンスイU-A501は、カートリッジ式フィルターを使用した、ビルトインタイプです。
浄水専用ですので、レバーをひねればいつでもきれいな水を飲む事が出来ます。

■浄水機能（S-F501）

13物質が除去される仕組み

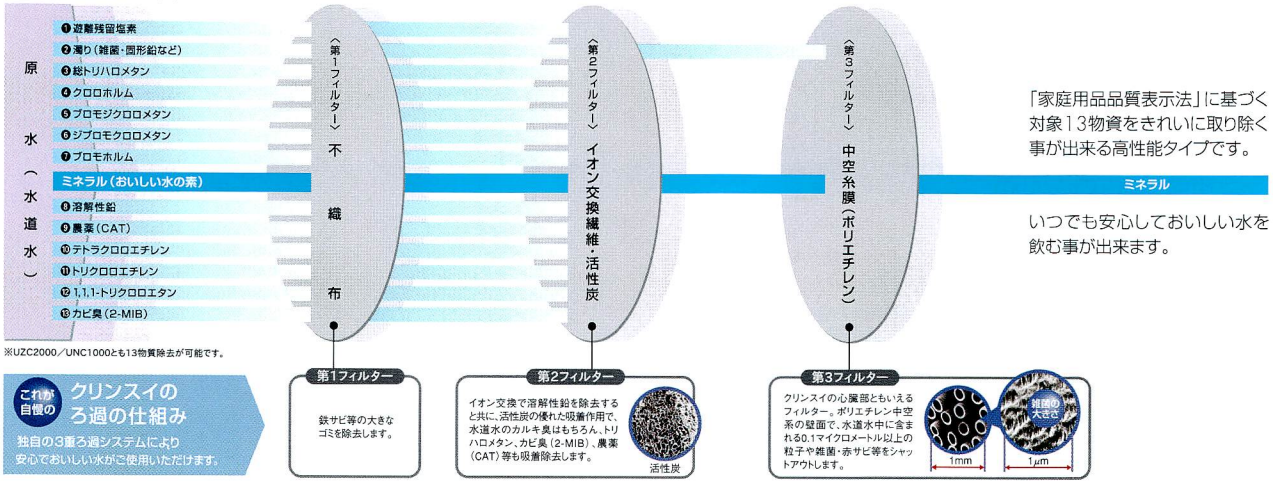

※UZC2000／UNC1000とも13物質除去が可能です。

「家庭用品品質表示法」に基づく対象13物資をきれいに取り除く事が出来る高性能タイプです。

いつでも安心しておいしい水を飲む事が出来ます。

これが自慢の クリンスイの ろ過の仕組み
独自の3重ろ過システムにより安心でおいしい水がご使用いただけます。

■配管状態（S-F501）

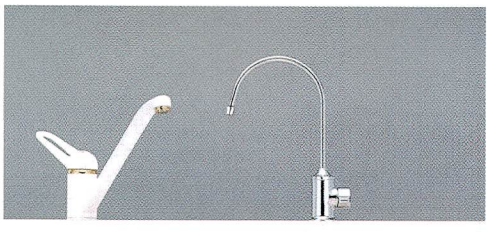

■仕様

セット品番	
セット品番	A501ZCB
セット内容	A501水栓とUZC2000のセット

カートリッジ仕様		
品　名	アンダーシンク浄水器交換カートリッジ	
品　番	UZC2000	
材料の種類	カートリッジ部:ABS樹脂　水栓部:黄銅、青銅　接続ホース:PE	
ろ材の種類	活性炭、不織布、イオン交換繊維、中空糸膜（ポリエチレン）	
ろ過流量	3L/分	
使用可能な最小動水圧	0.07MPa（常用使用圧力0.07～0.35MPa）	
浄水能力（JIS S 3201での試験結果）	遊離残留塩素	総ろ過水量 40,000L（除去率80%）
	濁り	総ろ過水量 20,000L（除去率50%）
	総トリハロメタン	総ろ過水量 8,000L（除去率80%）
	溶解性鉛	総ろ過水量 10,000L（除去率80%）
	CAT（農薬）	総ろ過水量 20,000L（除去率80%）
	テトラクロロエチレン	総ろ過水量 20,000L（除去率80%）
	トリクロロエチレン	総ろ過水量 20,000L（除去率80%）
	1,1,1-トリクロロエタン	総ろ過水量 10,000L（除去率80%）
	2-MIB	総ろ過水量 20,000L（除去率80%）
ろ材の取換時期の目安	12ヶ月（1日20L使用した場合の月数） 浄水能力の低い総トリハロメタンを基準としております。	
カートリッジ質量（満水時）	0.8kg（1.4kg）	
カートリッジサイズ	直径105mm×高さ217mm	
除去できない成分	水に溶け込んでいる塩分（海水）、金属イオン類	

給水装置の構造及び材質の基準による表示		
	水道法基準適合性能項目	耐圧性能・浸出性能
	認証登録番号	W-26

※ろ過流量は組み合わせる水栓によって異なります。

A501水栓仕様			
取付穴径	直径36mm～40mm	吐水口長さ	154mm
台座径	直径50mm	吐水口高さ	188mm

給水装置の構造及び材質の基準による表示		
	水道法基準適合性能項目	耐圧性能・浸出性能・水撃限界性能・逆流防止性能
	認証登録番号	C-221

※仕様は予告なく変更することがあります。

クリンスイU-AL680・AL690（ビルトインアルカリ清水器）

クリンスイU-AL680・690は、今注目されているアルカリイオン水を電解方式によって製造する、ビルトインタイプの浄水器です。
アルカリイオン水は、毎日飲み続ける事で消化不良や、胃酸過多などを改善し、胃腸の健康に良い効果がある事が知られています。また、同時に出来る酸性水は、消毒等の衛生効果の他に肌を引き締めるアストリンゼン効果もあります。
高い浄水能力を持つクリンスイにアルカリイオン水の製造能力がプラスされる事で、さらに健康と美容に貢献します。

■浄水機能（U-AL680・AL690）

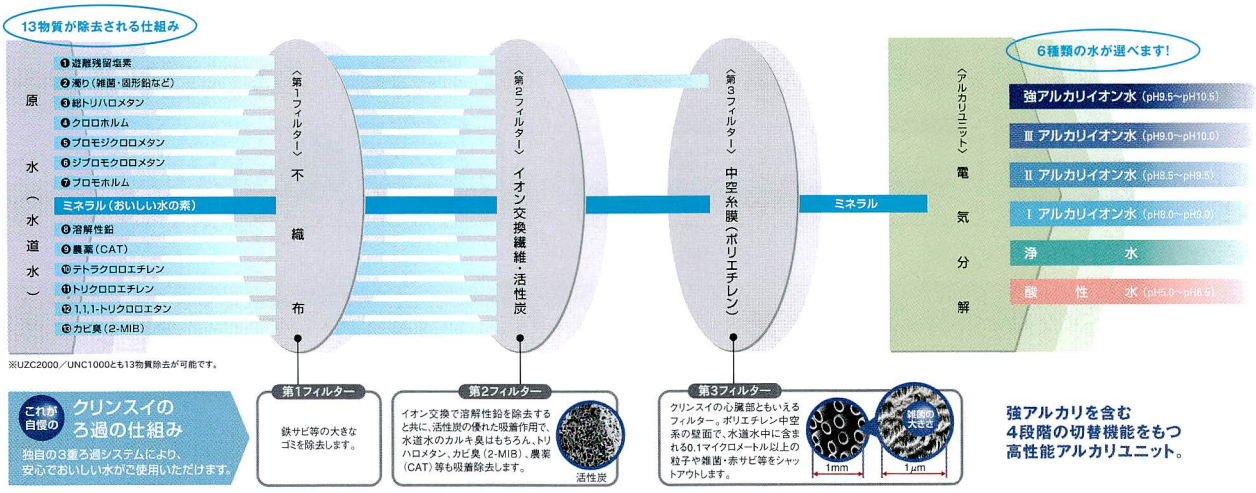

■「家庭用品品質表示法」対象13物資とは？

「家庭用品品質表示法」により義務づけられた、浄水能力の判断基準を知る為に表示対象となった物資が上記の13物資です。浄水器の性能を知る事が出来ます。

■クリンスイU-AL680・AL690からできる水の種類と効果

【アルカリイオン水】
Ⅲ アルカリイオン水（pH9.0～pH10.0）
普段の飲用水に。胃腸によい効果があります。
Ⅱ アルカリイオン水（pH8.5～pH9.5）
飲みなれた方にはさらになれていただく為に。
Ⅰ アルカリイオン水（pH8.0～pH9.0）
初めてアルカリイオン水をのまれる方に。

【酸性水】
酸性水（pH5.0～pH6.5）
アストリンゼン効果があるので、毎日の美容のために使えます。また、洗顔に、手洗いにと衛生水としても使用できます。茶渋を落とす効果もあるようです。

毎日の生活に 他にもこんな使い方をご提案します。

強アルカリイオン水 アンダーシンク型で初めて！
ゴボウなどのアク抜きや、野菜をゆでる時に。
（飲用には適していません）

Ⅲ アルカリイオン水
コーヒー、紅茶、お茶、水出し麦茶などの飲み物に。
煮物などにもどうぞ。

Ⅱ アルカリイオン水
水の吸収力を高め、炊飯などに適しています。

浄　水
ミネラルはそのまま残し、対象物質だけを除去したおいしい水です。

酸性水
洗浄効果もあるので、茶渋落としなど食器洗いにもご使用いただけます。（飲用には適していません）

操作方法

タッチパネルは「簡単」&「安心」

通常の操作はタッチパネルのボタンを押すだけで簡単に切り替えができます。
誤飲防止のため、強アルカリイオン水と酸性イオン水を使用時は警告音が鳴り続け、水を止めると、自動的に前に使用していた飲用モードのアルカリイオン水、または清水に変わります。

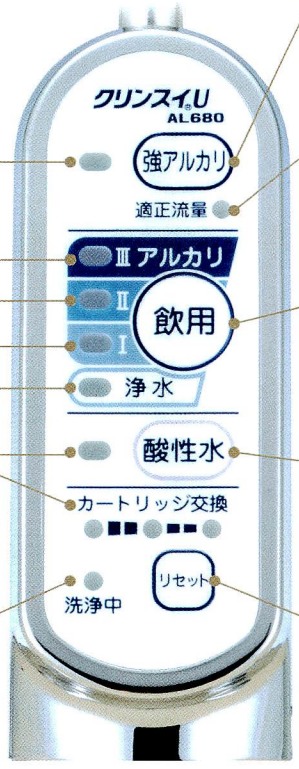

強アルカリボタン
強アルカリイオン水を使用する場合に押します。

強アルカリ適正流量ランプ
強アルカリ使用時、適正な流量範囲で通水中に点灯します。（赤色）

モードランプ
アルカリイオン水・清水は緑色に、強アルカリイオン水・酸性水は赤色に点灯します。

飲用ボタン
浄水→アルカリⅠ→アルカリⅡ→アルカリⅢへ順次切り替えを行います。

カートリッジ交換ランプ
カートリッジの交換時期をお知らせします。緑色→橙色→赤色と段階的に変わり、交換のタイミングをわかりやすくしています。（赤色になったら交換です。）

酸性水ボタン
酸性水を使用する場合に押します。

洗浄中ランプ
電極洗浄中および清水器内滞留水排水中に点滅します。（赤色）

カートリッジ交換リセットボタン
カートリッジ交換完了後に押します。

※操作パネルはAL680/AL690共に同じパネルを使用しています。

定格・仕様

販売名		ビルトインアルカリ清水器	
定格		AC100V 50/60Hz 1.5A	
消費電力		約150W（最大時）（待機時：約3W）	
使用可能配水管圧力		0.07～0.75MPa	
使用可能な最小動水圧		0.07MPa	
使用水温		35℃未満	
材料		ABS樹脂、POM樹脂、白金、チタン	
本体	寸法	170mm×奥行104mm×高さ289mm	
	質量	3.5kg（満水時約4.0kg）	
	電源コード	1.2m	
電解	方式	連続電解方式	
	電解能力切換	アルカリ：4段階 酸性：1段階	
	連続使用可能時間	アルカリⅠ・Ⅱ・Ⅲ ・・・・・・・約30分 強アルカリ、酸性水・・・・・約10分	
	吐水量（生成水量） UZC2000	吐水口水量：約2.0L/分 排水口水量：約0.50L/分（水圧0.1MPa 20℃時）	
	吐水量（生成水量） UNC1000	吐水口水量：約3.0L/分 排水口水量：約0.75L/分（水圧0.2MPa 20℃時）	
	電極洗浄	自動洗浄方式	
専用水栓	形態	元止め式流量調節機能付水栓	
	材料	黄銅、ステンレス、EPDM	
	取付穴径	直径36mm～40mm	
	取付天板厚範囲	4mm～30mm	
	取付方式	上面施工方式	
	操作パネルコード	1.5m	
	寸法	全高：260mm 吐水口高さ：225mm 排水口高さ：64mm 回転半径：150mm	
	質量	1.5kg	
カートリッジ	カートリッジの種類	UZC2000	UNC1000
	ろ過材の種類	活性炭、不織布、イオン交換繊維、中空糸膜（ポリエチレン）	
	ろ過流量	3.0L/分	3.5L/分
	浄水能力 遊離残留塩素	総ろ過水量40,000L（除去率80%）	総ろ過水量100,000L（除去率80%）
	浄水能力 濁り	総ろ過水量20,000L（ろ過流量50%）	総ろ過水量 30,000L（ろ過流量50%）
	浄水能力 総トリハロメタン	総ろ過水量 8,000L（除去率80%）	総ろ過水量 16,000L（除去率80%）
	浄水能力 クロロホルム	総ろ過水量 8,000L（除去率80%）	総ろ過水量 12,000L（除去率80%）
	浄水能力 ブロモジクロロメタン	総ろ過水量10,000L（除去率80%）	総ろ過水量 12,000L（除去率80%）
	浄水能力 ジブロモクロロメタン	総ろ過水量10,000L（除去率80%）	総ろ過水量 12,000L（除去率80%）
	浄水能力 ブロモホルム	総ろ過水量10,000L（除去率80%）	総ろ過水量 12,000L（除去率80%）
	浄水能力 溶解性鉛	総ろ過水量10,000L（除去率80%）	総ろ過水量 10,000L（除去率80%）
	浄水能力 CAT（農薬）	総ろ過水量20,000L（除去率80%）	総ろ過水量 50,000L（除去率80%）
	浄水能力 テトラクロロエチレン	総ろ過水量20,000L（除去率80%）	総ろ過水量 20,000L（除去率80%）
	浄水能力 トリクロロエチレン	総ろ過水量20,000L（除去率80%）	総ろ過水量 20,000L（除去率80%）
	浄水能力 1,1,1-トリクロロエタン	総ろ過水量10,000L（除去率80%）	総ろ過水量 20,000L（除去率80%）
	浄水能力 2-MIB（カビ臭）	総ろ過水量20,000L（除去率80%）	総ろ過水量 40,000L（除去率80%）
	質量	約0.8kg（満水時1.4kg）	約1.5kg（満水時3.0kg）
	寸法	最大径105mm×高さ217mm	最大径137mm×高さ253mm
	除去できない成分	水に溶けこんでいる塩分（海水）、金属イオン類（鉛は除く）	

給水装置の構造及び材質の基準による表示	水道法基準適合性能項目	耐圧性能・浸出性能・水撃限界性能・逆流防止性能
	認証登録番号	AL680／AL690：TC5004
医療機器製造承認番号	AL680／AL690：21700BZZ00116000	

※仕様は予告なく変更することがあります。

製品寸法図

AL680

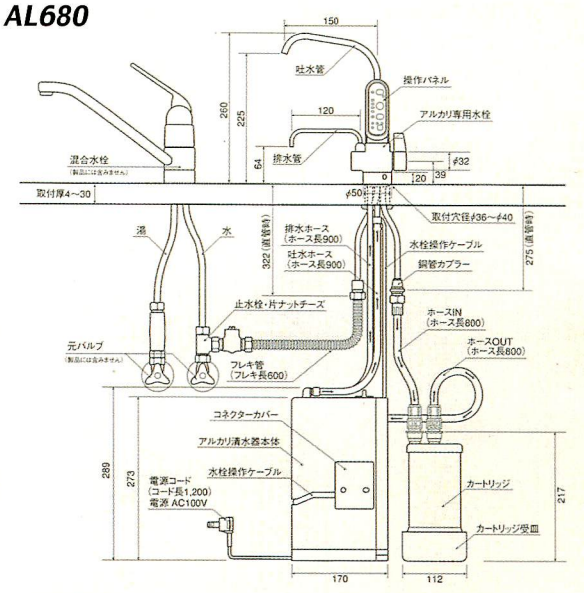

《梱包部品》
①アルカリ清水器本体×1 ②アルカリ清水器専用水栓×1 ③フレキ管×1
④カートリッジ×1 ⑤カートリッジ受皿×1（ビス2本付） ⑥取付金具×1
⑦水栓の付属品（六角レンチ×1・キャップ×2・取付けネジ×1） ⑧止水栓・片ナットチーズ×1
⑨銅管カプラー×1 ⑩クィックファスナ×1 ⑪ホースバンド（大×1・小×1）
⑫アルカリ清水器取付用ビス×4 ⑬L字固定金具×1・両面テープ×1
⑭カートリッジIN・OUTホース×各1 ⑮pH測定液・グリセロリン酸カルシウム×1 ⑯結束バンド×3

※図面はAL680（UZC2000使用）の場合です。
AL690（UNC1000使用）の場合は、カートリッジのサイズが最大径137mm×高さ253mmとなります。
梱包部品は⑤がカートリッジ取付架台×1（ビス4本付）となります。

セット品番

セット品番	AL680	AL690
セット内容	アルカリ清水器とUZC2000のセット	アルカリ清水器とUNC1000のセット

スライド米びつ RS-500

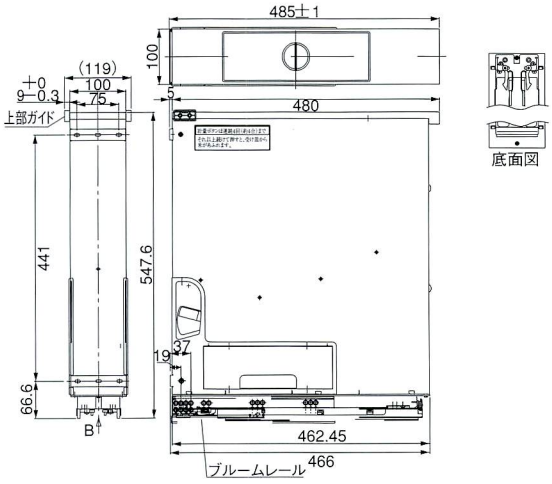

スライド式で本体が出し入れでき、キャビネットの扉に取付けることができるので、見た目もスッキリ収納できます。
ブルーム製ブルモーションレール付です。
レール無での販売もいたします。

■材質／Material
本体:カラー鋼板
受け皿:ハイインパクトスチロール
レール:SPCC

■仕上げ／Finish
本体:白
受け皿:白
レール:ユニクロームメッキ（六価フリー）

入数
1

ライスBOX RS-121-2

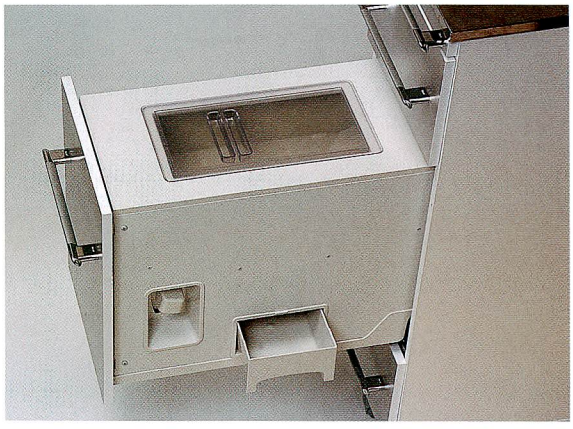

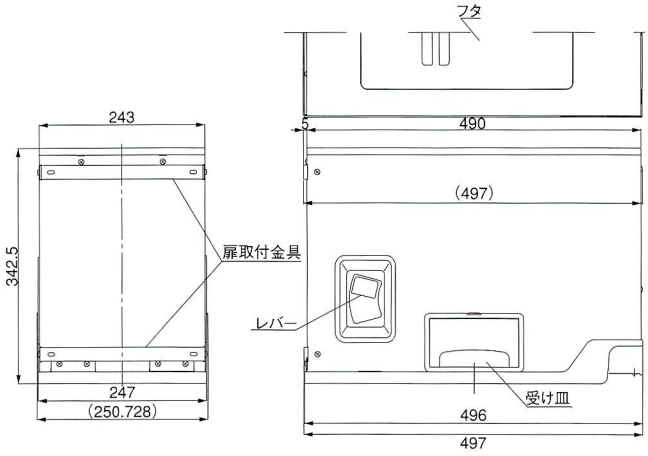

ブルーム製ブルモーションレール用商品です。
レールとクラッチは別途手配してください。

■材質／Material
本体:カラー鋼板
受け皿:ハイインパクトスチロール
フタ:ABS樹脂

■仕上げ／Finish
本体:白
受け皿:白
フタ:透明

入数
1

ライスBOX RN-680

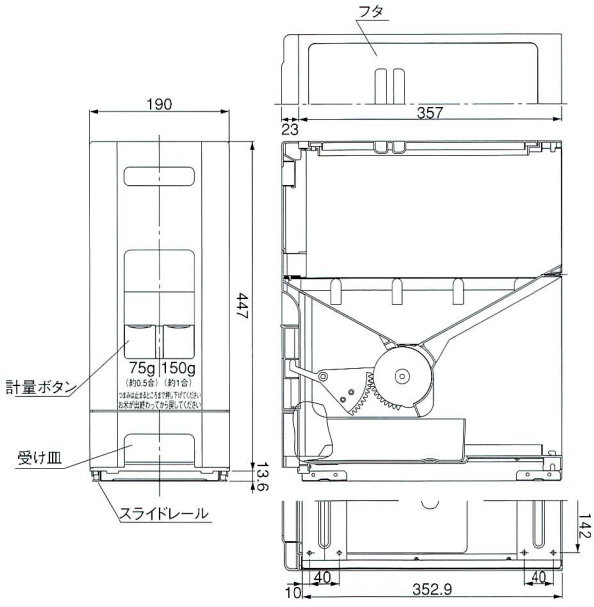

■材質／Material
本体:カラー鋼板
受け皿:ハイインパクトスチロール
前パネル:ハイインパクトスチロール
レール:SPCC

■仕上げ／Finish
本体:白
受け皿:白
前パネル:白
レール:粉体塗装 白

W	D	H	入数
100	383	655	1

ライスBOX RN-630-2（無洗米兼用ライスボックス）

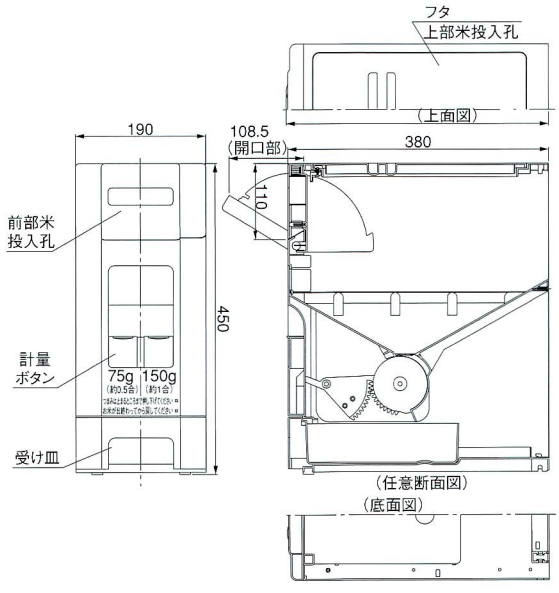

■材質／Material
本体:カラー鋼板
受け皿:ハイインパクトスチロール
前パネル:ハイインパクトスチロール
フタ:ハイインパクトスチロール

■仕上げ／Finish
本体:白
受け皿:白
前パネル:白
フタ:透明

W	D	H	入数
100	383	461	3

ダストBOX 3515タイプ

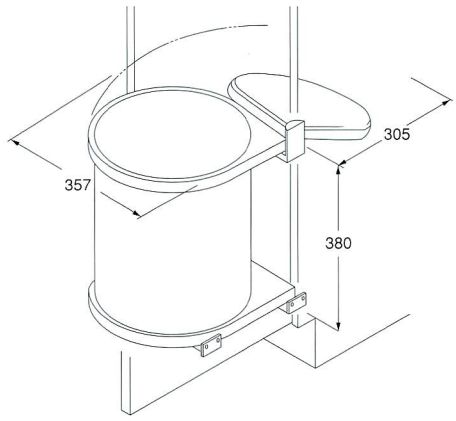

■材質／Material
本体:SUS304
フタ:ABS樹脂
取付金具:SPCC

■仕上げ／Finish
本体:磨き
フタ:ダークブラウン
取付金具:ブラウン焼付塗装
■ゴミ収納量:15ℓ

●システムキッチンの扉の中側板に取り付け、扉を開けると自動的にフタが開き、本体は扉と共に前へ出てくるタイプです。

入数
1

3分別ダストBOX 3434タイプ

■材質／Material
本体:ZDC+SPCC、SUS304
フタ、BOX:ポリエチレン

■仕上げ／Finish
本体:クロメート、磨き
フタ:白
BOX:グレー、ダークブラウン・グリーン
■ゴミ収納量
グレー:1×18ℓ
ダークブラウン・グリーン:2×8ℓ

入数
1

2分別ダストBOX 3660タイプ

この商品は販売終了しました

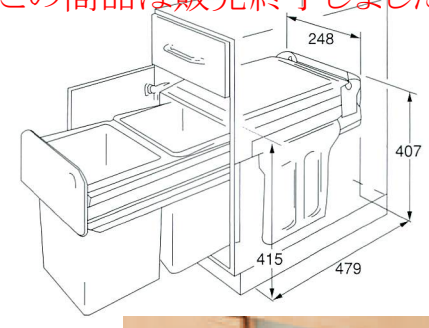

代替品：3666-10
（502.70.252）

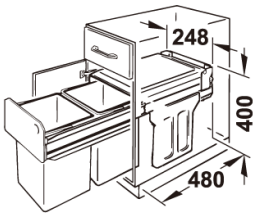

●キッチンの扉の中、地板に固定するタイプです。扉を開け、本体ベースデッキ部を引くとフタが開き、ベースデッキ部ごとスライドレールによって前へ出てきます。BOXは2つ付いています。

3分別ダストBOX 3667タイプ

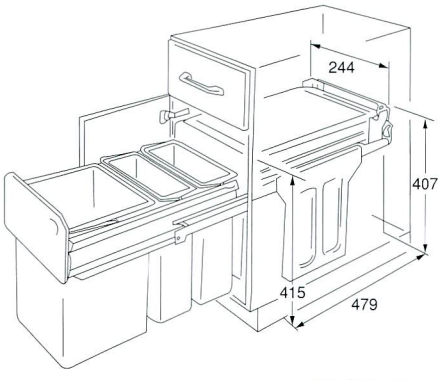

■材質／Material
本体フレーム:SPCC
ベースデッキ部、フタ:ポリプロピレン
BOX:ポリエチレン

■仕上げ／Finish
本体フレーム:白焼付塗装
ベースデッキ部:白
フタ:ダークブラウン
BOX:ダークブラウン・グリーン、ライトグレー

■ゴミ収納量
グレー:1×16ℓ
ダークブラウン・グリーン:2×7ℓ

●3660と同じサイズ・仕様で、BOXが3つついたタイプです。細かい分別ができます。

入数
1

分別ダストBOX（ツインタイプ）

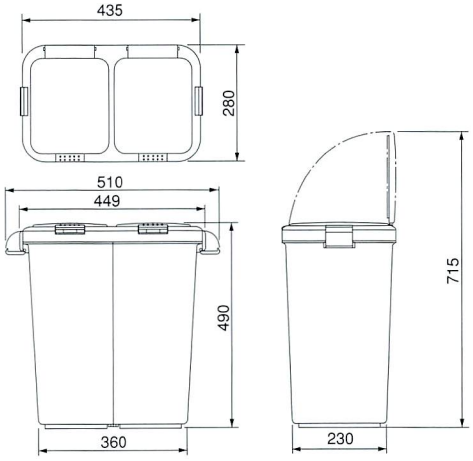

■材質／Material
ポリプロピレン

■仕上げ／Finish
ストーングレー、グレー
■容量:40ℓ（20ℓ×2）
※最低発注数は30個です。
6個で1ケース、5ケースからになります。

入数
30×（6×5）

新ダストボックスPico

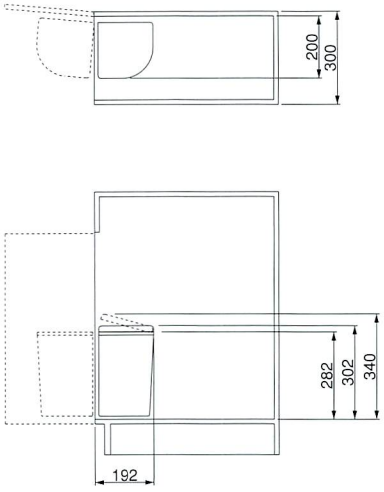

■材質／Material
フタ:ブタジエンスチレン
容器:ポリエチレン
取付枠:ABS樹脂+スチール

■仕上げ／Finish
フタ:白
容器:白
取付枠:白（スチール部材は、粉体塗装）
■ゴミ収納量
5L

ワイヤーバスケット Y-106

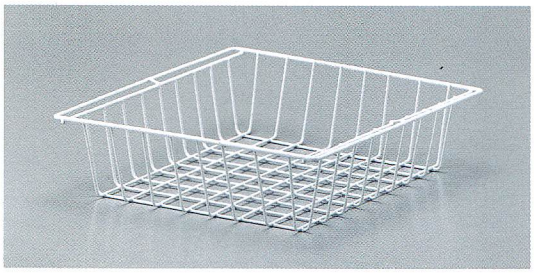

■材質／Material
SWRM

■仕上げ／Finish
ビニールコーティング（白）

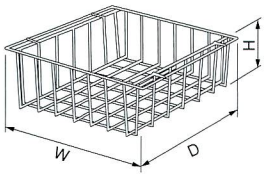

品番	W	D	H	入数
Y-106A	328	360	90	20
B	349	360	90	20
B-1	349	480	90	20
B-2	349	480	180	10
C	391	360	90	20
D	395	490	90	20
G	253	500	90	30
H	504	446	120	10
I	364	446	120	20
J	356	448	120	20
K	498	448	120	10
N	412	400	150	10
O	412	400	100	20
P	380	490	90	20

受注生産のものも有ります。ご相談下さい。

ワイヤーバスケット Y-107

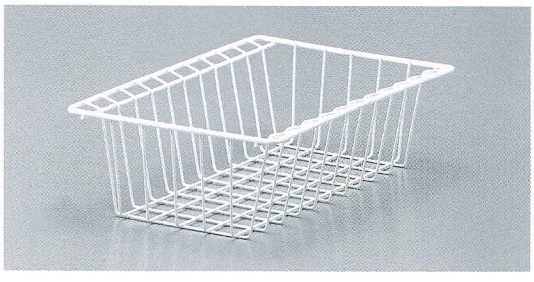

■材質／Material
SWRM

■仕上げ／Finish
エポキシ系粉体塗装（白）

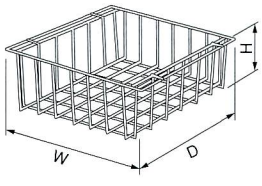

品番	W	D	H	入数
Y-107A	230	360	100	20
B	230	500	100	20
C	230	500	150	20
D	330	500	100	20
E	380	360	100	20
F	380	500	100	20
G	380	500	150	15
H	530	360	100	20
I	530	500	100	10
J	530	500	150	10

受注生産のものも有ります。ご相談下さい。

ワイヤーバスケット Y-206

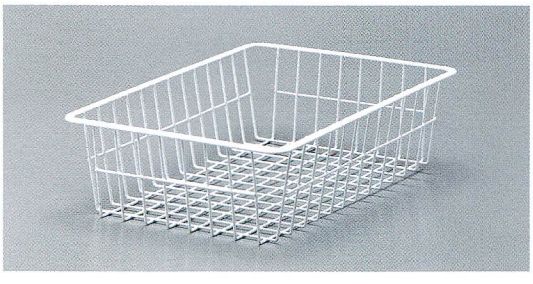

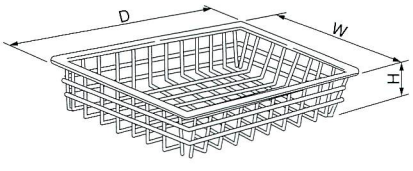

■材質／Material
SWRM

■仕上げ／Finish
ビニールコーティング
（白:Y-206V）
（黒:Y-206V、206W、206WD）

品番	W	D	H	入数
Y-206Y	300	445	120	10
W	339	450	120	20
WD	339	450	180	10

受注生産品

新U型レール

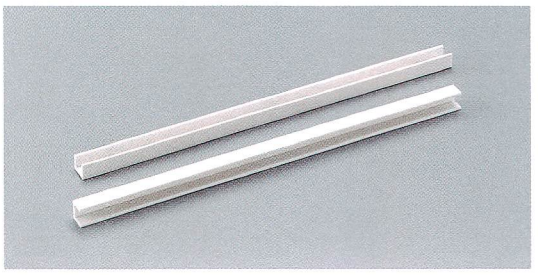

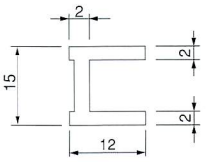

■材質／Material
ABS樹脂

■仕上げ／Finish
白、黒

長さ	入数
300	100
360	100
450	100
480	100
600	100
900	100
1,800	40

※別注サイズ、穴明加工もできます。ご相談下さい。

H型レール

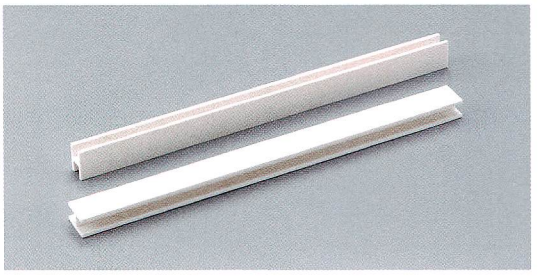

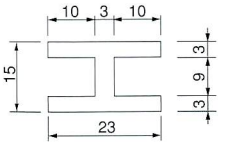

■材質／Material
ABS樹脂

■仕上げ／Finish
白、黒

長さ	入数
300	100
360	100
450	100
480	100
600	100
900	100
1,800	44

※別注サイズ、穴明加工もできます。ご相談下さい。

F型レール Aタイプ,Bタイプ

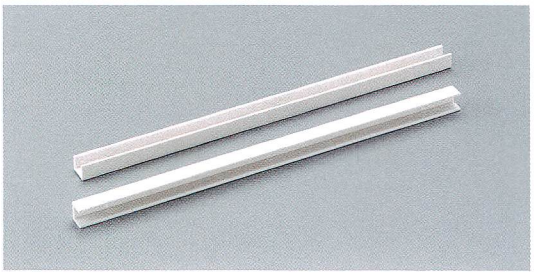

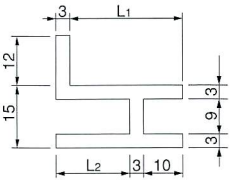

タイプ	L1	L2
A	20	10
B	30	20

長さ	入数	
	Aタイプ	Bタイプ
300	100	100
360	100	100
450	100	100
480	100	100
600	100	100
1,800	42	36

※別注サイズ、穴明加工もできます。ご相談下さい。

■材質／Material
ABS樹脂

■仕上げ／Finish
白、黒

抽斗用側板材（シュプラーゼ）※受注商品

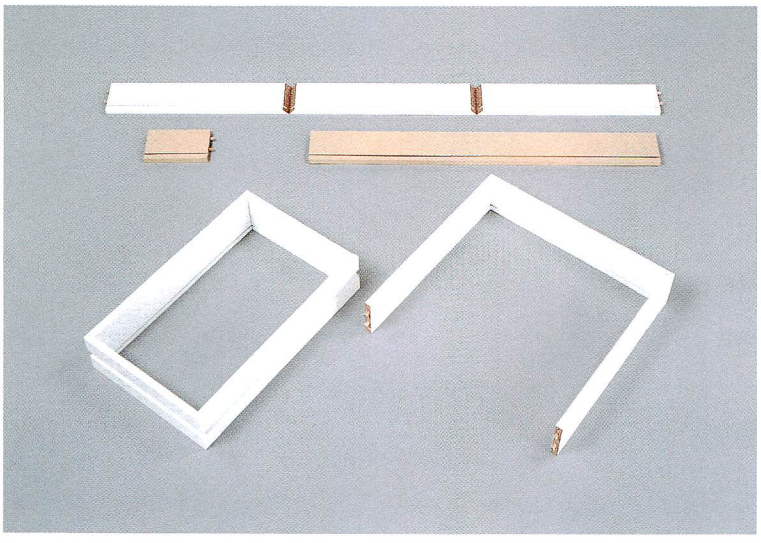

抽斗用側板材"シュプラーゼ"は、均質で仕上がりの良い引き出しが作れるというメリットがあります。形状は吊溝付と溝なしと2タイプあります。専用の引き出しレールもあります。

■材質／Material
表面材:オレフィンシート
芯材:パーチクルボード

■仕上げ／Finish
表面材:白

三方枠の場合

V溝に接着剤を入れ、底板を差し込みながら飾り板をつけます。治具で固定させて下さい。

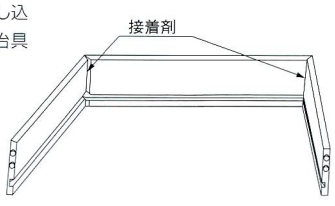

※表の飾り板や、底板は別途でご用意下さい。

四方枠の場合

V溝に接着剤を入れ、底板を差し込みながら前板をはめて下さい。

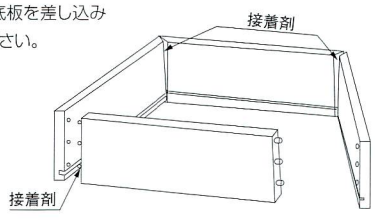

側、先板規格寸法図

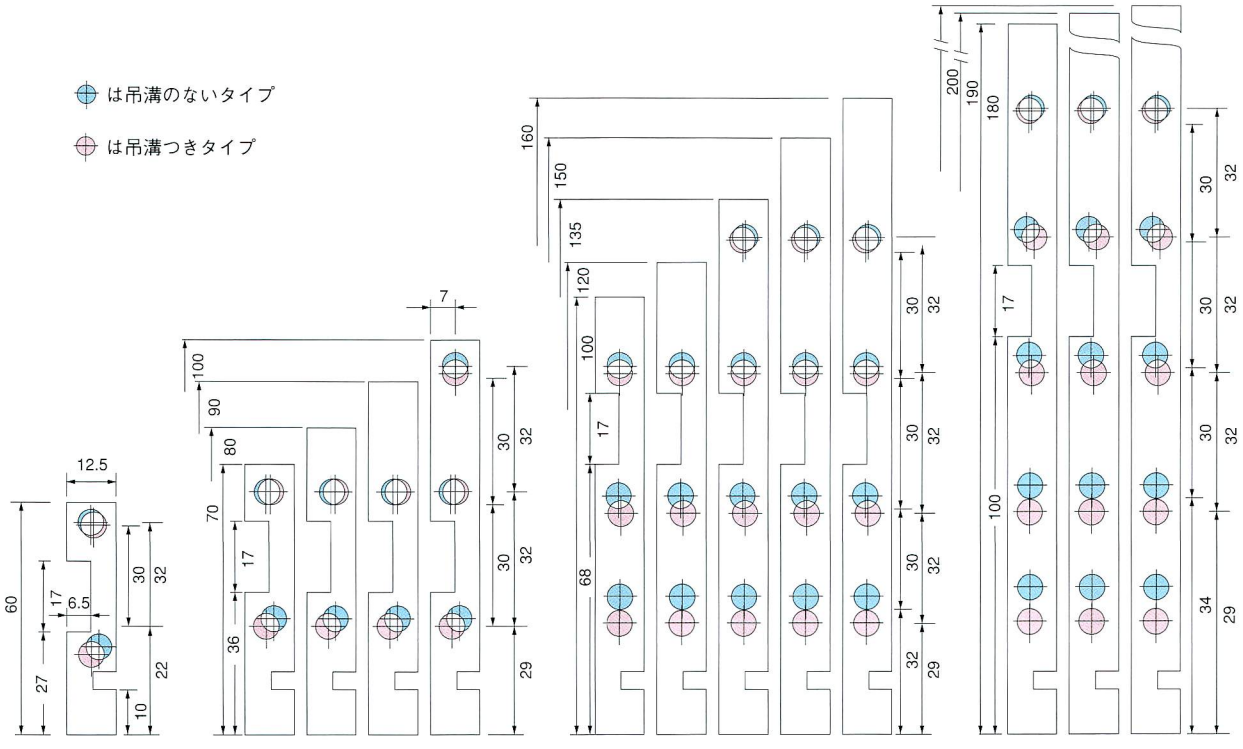

※吊溝のないタイプも寸法は共通です。底板の溝は3mm・3.5mm・4mmが有ります。

アゴフォーム抽斗トレー ※受注商品

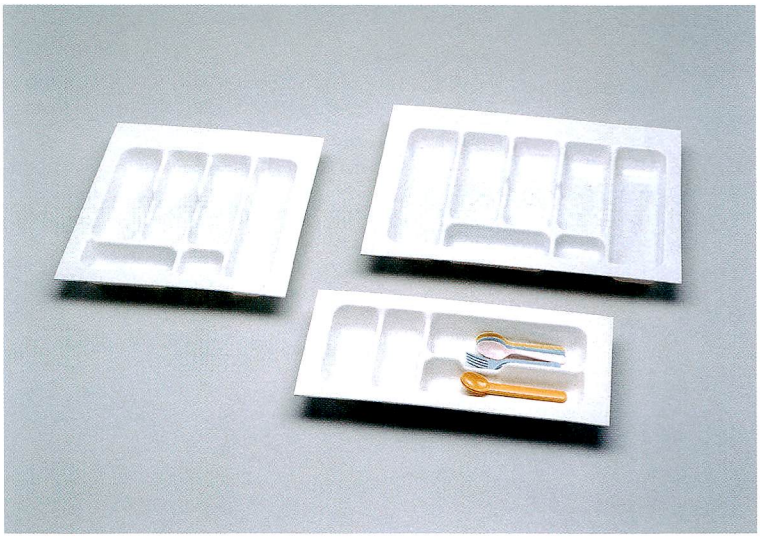

雑然としがちなキッチンの抽斗をスッキリと整理するアゴフォームの抽斗トレー。
サイズはふち回りのカットで調整できます。素材のポリスチレンは無臭で食材に触れても害がなく、環境に優しい素材なので安心して使えます。

■材質／Material
ポリスチレン

■仕上げ／Finish
白

30K

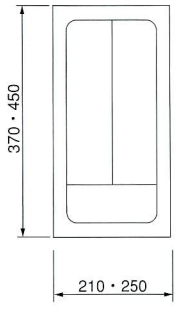

35K

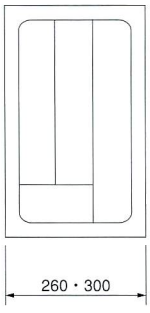

40K

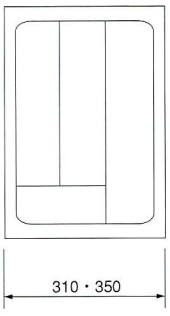

45K

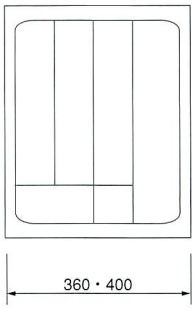

50K

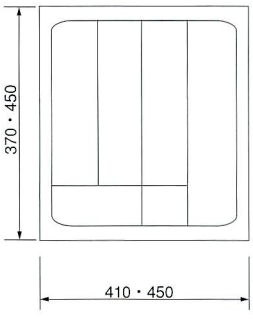

55K

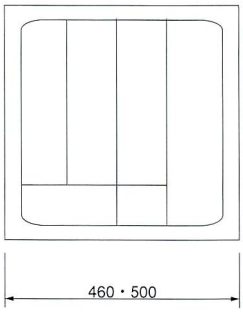
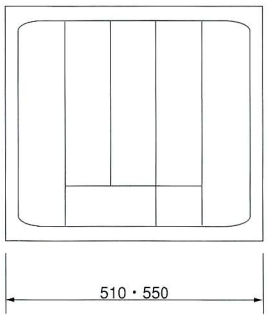
60K