■施工図

	レール断面 全種レール共通です。	木製筐体 筐体に溝加工をします。	スチール筐体 チャンネルパイプを筐体に設置します。
25ミリ用	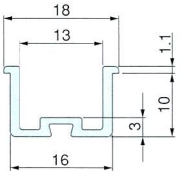	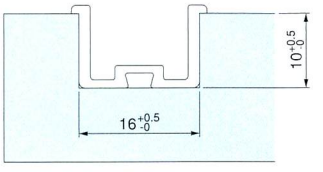	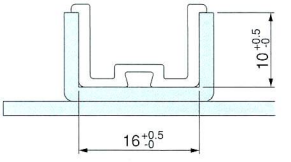
18ミリ用	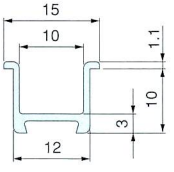	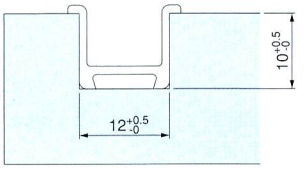	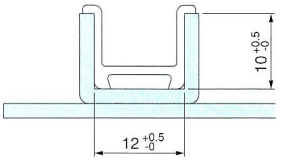

■施工

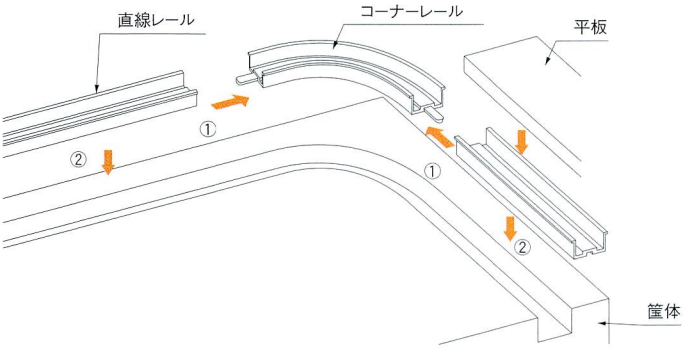

① レールを組み立てます。
② 筐体の溝に押し込みます。

※ 押し込む際は直線レールを押してください。
※ 平板等を利用して均一に押してください。
※ 嵌合がゆるい場合は、接着剤、両面テープ等にて固定してください。

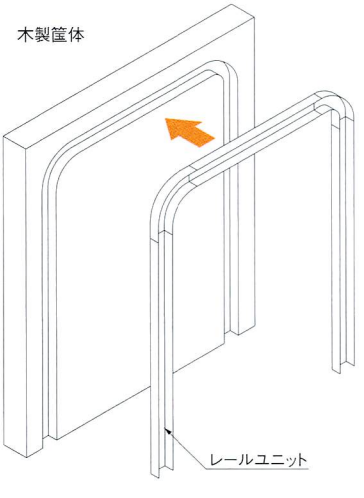

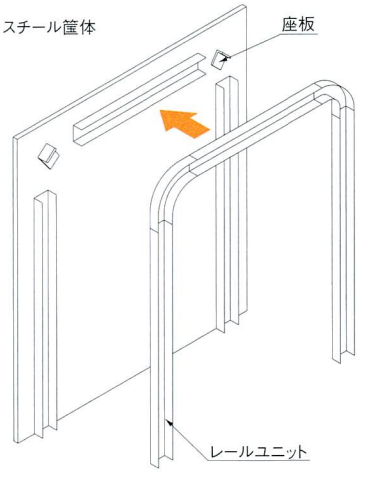
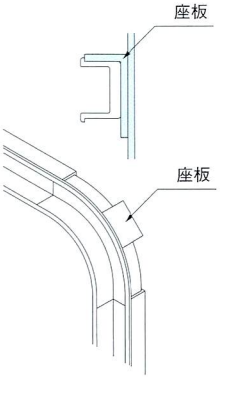
※コーナーレールは座板等を設置して、側面、底面を固定してください。